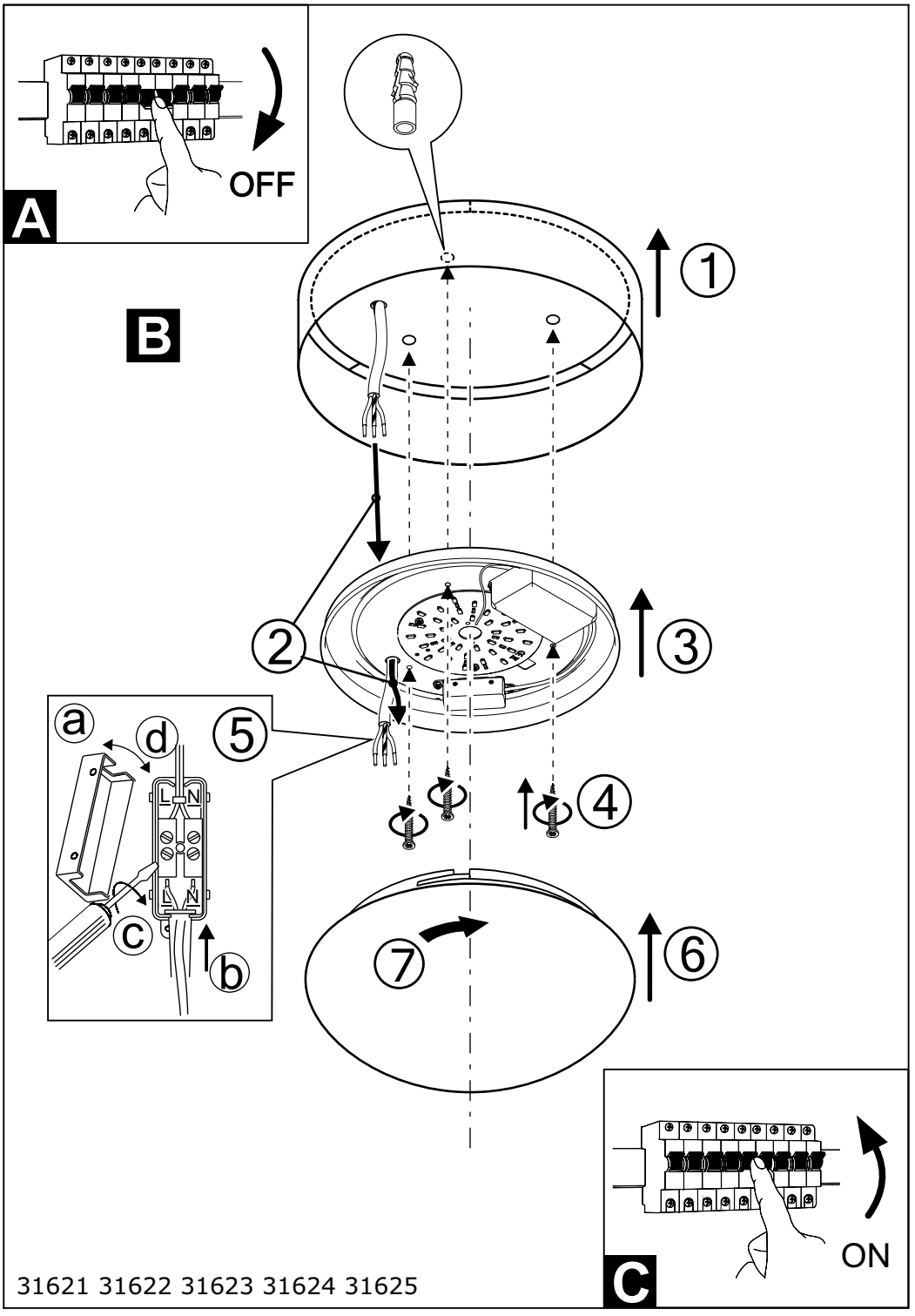

31621 31622 31623 31624 31625