MONTERINGSANVISNING
MONTAGEANLEITUNG
MOUNTING INSTRUCTION
INSTRUCTIONS DE MONTAGE

# Cyclone

Dessin: 7306

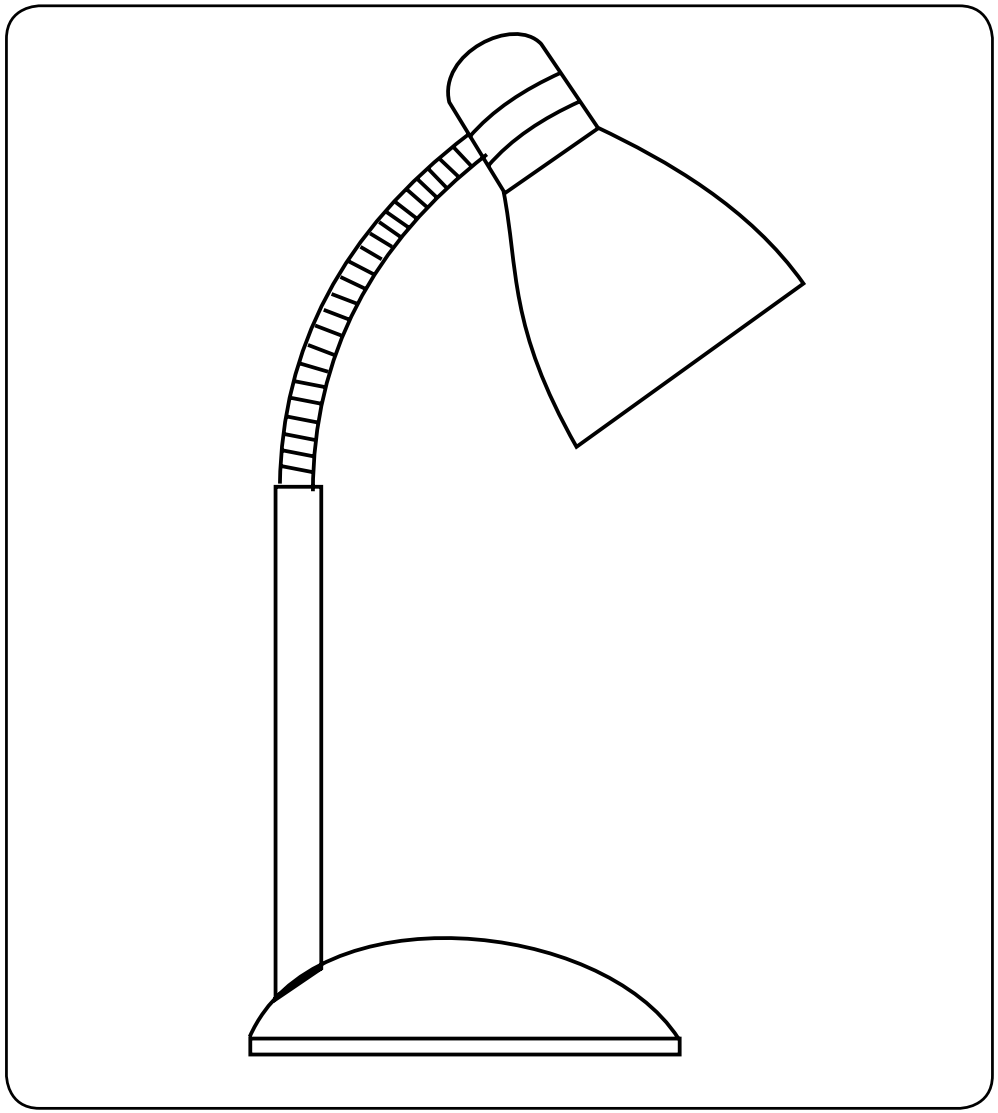

– bright life
nordlux®
www.nordlux.dk

– bright life
nordlux®

IP20

**DK - IP20: Lampen må kun monteres i områder hvor vandpåvirkning ikke kan forekomme.**
**SE - IP20: Lampan får endast monteras på områden som inte kan utsättas för vatten.**
**NO - IP20: Lampen må kun monteres i områder hvor vannpåvirkning ikke kan forekomme.**
**NL - IP20: Het armatuur mag niet in ruimten gemonteerd worden, waar direct kontakt med water mogelijk is.**
**FR - La lampe IP20 ne doit être installée que dans les pièces et locaux où le contact avec l'eau n'est pas possible.**
**DE - IP20: Die Lampe darf nur dort montiert werden, wo keine Wassereinwirkung stattfinden kann.**
**GB - IP20: The lamp should only be installed in areas where direct contact with water cannot occur.**
**ES - IP20: La lámpara debe ser instalada solamente en las areas donde el contacto directo con agua no puede ocurrir.**
**PT - IP20: As lâmpadas devem ser instaladas em areas sem contacto directo com agúa.**
**IT - IP20: Questa lampada deve essere montata solamente in stanze e locali in cui non è possibile il contatto diretto con l'acqua.**
**FI - IP20: Valaisin soveltuu asennettavaksi tiloihin, joissa se ei joudu alttiiksi vedelle.**
**PL - IP20: Lampę można montować tylko w miejscach, gdzie nie jest możliwy bezpośredni kontakt z wodą.**
**HR - IP20: Svjetiljka se smije postavljati samo na mjestima gdje ne može doći u neposredni doticaj s vodom.**
**EE - IP20: Valgusti tohib paigaldada vaid kohtadesse, kus otsene kokkupuude veega pole võimalik.**
**LV - IP20: Lampu drīkst uzstādīt tikai tādās vietās, kur tai nav saskares ar ūdeni.**
**LT - IP20: lempą galima montuoti tik tose vietose, kur nėra vandens poveikio.**
**SK - IP20: Lampa by mala byť nainštalovaná jedine na miestach kde nemôže dôjsť ku kontaktu s vodou.**
**HU - IP20: A lámpát csak olyan helyekre szabad felszerelni, ahol vízzel nem érintkezhet közvetlenül.**
**RO - IP20: Lampa se va monta doar in zone unde contactul direct cu apa nu poate aparea.**
**CZ - IP20: Lampu lze instalovat jen tam, kde není možný kontakt s vodou.**
**SLO - IP20: Svetilko smete montirati le na mesto, na katerem ne more priti v stik z vodo.**
**GR - IP20: Το φωτιστικό αυτό τοποθετείται μόνο σε μέρη όπου η επίδραση του νερού δεν είναι δυνατή.**
**TR - IP20: Lamba suyun etkilemeyecegi bir yere montaj edilmelidir.**
**RU - IP20: Светильник должен устанавливаться только там, где невозможен непосредственный контакт с водой.**
**IP20: يجب أن يكون المصباح مثبتاً في أماكن لا يحدث بها تلامس مباشر مع الماء .**

**DK - Lampen er beregnet til montering på/i normalt brændbartunderlag. Indbygningslampermåikketildækkes med isoleringsmateriale eller lignende.**
**SE - Lampan är beräknad till att monteras på/i normalt brännbart underlag. Inbyggningslampor får inte övertäckas med isoleringsmaterial eller liknande.**
**NO - Lampen er beregnet til montering på normalt brennbart underlag. Innbygningslamper må ikke tildekkes med isoleringsmateriale eller liknende.**
**NL - Het armatuur is geschikt om op/aan normaal vlambare onderlaag gemonteerd te worden.**
**FR - La lampe peut être installée sur une surface inflammable. Les lampes encastrables ne doivent en aucune manière être recouvertes de matériaux isolants ou semblables.**
**DE - Die Lampe ist auf/in normal brennbarer Bettung zu montieren. Einbaulampen dürfen nicht mit Isoliermaterial o.Ä. abgedeckt werden.**
**GB - The lamp is suitable for mounting on normal flammable surfaces. Recessed illumination should never be covered with insulation or similar materials.**
**ES - La lámpara está diseñada para instalación sobre las superficies de normales características de inflamación. Las lámparas empotradas no pueden estar cubiertas con materiales de insulacíon ó parecidos.**
**PT - A lâmpada é adequada para montagem em superfícies normais inflamavéis. A iluminacão em recesso nunca deverá ser coberta com isolacões ou materiais similares.**
**IT - La lampada può essere installata su normali superfici infiammabili. Le lampade da incasso non devono essere coperte con materiali isolanti o analoghi.**
**FI - Valaisin soveltuu asennettavaksi normaalisti palonaralle pinnalle. Pintaan upotettavia valaisimia ei saa peittää eristeellä tai vastaavalla.**
**PL - Lampa nadaje się do montażu na/w normalnie palnej powierzchni. Lamp wbudowywanych nie wolno przykrywać materiałem izolującym lub innym o podobnych właściwościach.**
**HR - Svjetiljka je prikladna za montažu na normalnim zapaljivim površinama. Uvučena rasvjeta se nikad ne smije zakloniti izolacijom ili sličnim materijalima.**
**EE - Valgusti sobib kinnitamiseks tavalise süttimistundlikkusega pindadele. Süvistatavaid kohtvalgusteid ei tohi kunagi katta soojustuse ega muu taolise materjaliga.**
**LV - Lampa ir paredzēta uzstādīšanai uz parastas (normāli degošas) virsmas. Lampas gaismas avotu nedrīkst apklāt ar izolējošu materiālu vai ar citiem līdzīgiem materiāliem.**
**LT - Lempa tinkama montuoti ant (įmontuoti į) normaliai degaus pagrindo. Įmontuojamų lempų negalima uždengti izoliuojančiomis medžiagomis ar panašiomis medžiagomis.**
**SK - Lampa je vhodná pre inštaláciu na normálnych horľavých povrchoch. Zapustené svietidlo by sa nikdy nemalo zakryť izoláciou alebo podobným materiálom.**
**HU - A lámpa a normál mértékben gyúlékony felületekre is felszerelhető. A süllyesztett világítótesteket tilos szigetelő- vagy hasonló anyagokkal befedni.**
**RO - Lampa este facuta pentru a fi montata pe/in suprafete inflamabile. Acoperirea lampilor ingropate cu materiale izolante s-au asemanatoare este interzisa.**
**CZ - Lampa se při montáži připevní na běžný hořlavý povrch. Vestavná či zapuštěná svítidla se nesmí zakrýt izolačním nebo podobným materiálem.**
**SLO - Svetilka je primerna za montažo na normalno gorljivo površino. Vgradnih svetilk ne smete nikoli prekriti z izolacijo ali pdb. materiali.**
**GR - Το φωτιστικό προορίζεται για τοποθέτηση σε κανονικά εύφλεκτες επιφάνειες. Τα χωνευτά φωτιστικά δεν πρέπει να καλύπτονται από οποιαδήποτε μορφή μονωτικού υλικού.**
**TR - Bu ürün normal yüzeylere montaj edilir. Spotlambalarda yalitim amaciyla hic bir sekilde her hangi bir maddeyle izole edilmemelidir.**
**RU - Светильник предназначен для установки на обычной легковоспламеняемой поверхности. Встроенный источник света никогда не должен накрываться изолирующим материалом или другими аналогичными материалами.**
**الدرجة الثانية : المصباح وذ عزل مضاعف ولذلك لا يستلزم التوصيل / الربط بوصلة الأرض الإعتيادية للمنشآت .**

**DK - Klasse II: Lampen er dobbeltisoleret og kræver derfor ikke tilslutning til installationens jordledning.**
**SE - Klass II: Lampan är dubbelisolerad och kräver därför inte anslutning till installationens jordledning.**
**NO - Klasse II: Lampen er dobbeltisolert og krever derfor ikke tilslutning til installasjonens jordledning.**
**NL - Klasse II: Het armatuur is dubbel geïsoleerd en vergt daarom geen aarde.**
**FR - Classe II: La Lampe a une double protection, et il n'est donc pas nécessaire de la connecter au fil de terre de l'installation.**
**DE - Klasse II: Die Lampe ist doppelt isoliert und muss deshalb nicht an die Erdleitung der Installation angeschlossen werden.**
**GB - Class II: The lamp is double-insulated and does not need to be connected to the yellow/green earth wire.**
**ES - Clase II: La lámpara es doble-aislada , asi que no tiene que estar conectada al cable de tierra de la instalación.**
**PT - A lâmpada é duplamente isolada e não necessita de ser connectada ao fio amarelo e verde/ligacao terra.**
**IT - Categoria II: La lampada ha una doppia protezione per cui non è necessario collegarla alla presa di terra dell'impianto.**
**FI - Suojausluokka II: Valaisin on kaksoiseristetty eikä siksi vaadi liittämistä asennuksen maajohtoon (keltainen/vihreä).**
**PL - Klasa II: Lampa posiada podwójną izolację i nie wymaga dlatego podłączenia do żółto-zielonego przewodu uziemienia.**
**HR - Klasa II: Svjetiljka posjeduje dvostruku izolaciju i nije potrebno priključivati je na žuto/zeleni vodič uzemljenja.**
**EE - Klass II: Valgustil on kahekordne isolatsioon ning seda ei pea ühendama kollase/rohelise maandusjuhtmega.**
**LV - veida lampa: Lampai ir dubultā izolācija, tāpēc tā nav jāpievieno instalācijas iezemējuma vadiem.**
**LT - Klase II: Lempa yra dvigubai izoliuota ir del to nereikia jungti prie įžeminimo instaliacijos laidų.**
**SK - Trieda II: Lampa má dvojitú izoláciu a nemusí byť spojená so žltým/zeleným uzemňovacím drôtom.**
**HU - II. kategória: A lámpa kettős szigetelésű és nem szükséges a sárga/zöld földvezetékhez csatlakoztatni.**
**RO - Clasa II: Lampa este izolata dublu, de aceea nu este necesara legatura la cablul de impamantare a instalatiei.**
**CZ - Třída krytí II: Svítidlo má dvojitou izolaci a není proto třeba je uzemňovat.**
**SLO - Razred II: Svetilka je dvojno ozemljena in je zato ni treba priključiti na rumeno/zelen ozemljitveni vodnik.**
**GR - Βαθμός προστασίας II: Το φωτιστικό είναι διπλά μονωμένο και δεν απαιτείται σύνδεση με το καλώδιο γείωσης.**
**TR - Sinif 2: Bu ürün cift izole edilmistir ve onun icin toprakli hat baglantisina gerek yoktur.**
**RU - Класс II: Светильник имеет двойную изоляцию и не должен подключаться к желтому/зеленому земляному проводу.**
**الدرجة الثانية : المصباح وذ عزل مضاعف ولذلك لا يستلزم التوصيل / الربط بوصلة الأرض الإعتيادية للمنشآت .**

**DK - Z-tilslutning: Lampens tilslutningsledning kan ikke udskiftes og lampen skal kasseres hvis ledningen beskadiges.**
**SE - Z-anslutning: Lampans anslutningsledning kan inte skiftas ut och lampan skall kasseras om ledningen skadas.**
**NO - Z-tilslutning: Lampens tilslutningsledning kan ikke utskiftes og lampen skal kasseres hvis ledningen beskadiges.**
**NL - Z-aansluiting: De aansluitsnoer kan niet vervangen worden en het armatuur moet bij beschadiging hiervan verwijderd worden.**
**FR - Connexion Z: Le câble de raccordement de la lampe ne peut être remplacé et on doit se débarrasser de la lampe si celui-ci est endommagé.**
**DE - Z-Anschluss: Die Anschlussleitung der Lampe kann nicht ersätzt werden, weshalb die Lampe kassiert werden muss.**
**GB - Z-connection: the wire cannot be replaced if damaged, and the lamp must be discarded.**
**ES - Z-conexión: El cable de conexión de la lámpara no puede ser sustituido y hay que desechar la lámpara si el cable esta dañado.**
**PT - Conexão-Z: O fio não pode ser substitúido se houver danos, e a lâmpada deverá ser descartada.**
**IT - Collegamento Z-: Il cavo di collegamento della lampada**
**FI - Z-liitos: valaisimen johtoa ei voi vaihtaa ja valaisin pitää hävittää.**
**PL - Z- podłączenie: przewód nie może być wymieniony w przypadku uszkodzenia i lampę należy skasować.**
**HR - Z-spoj: Vodič se ne može zamijeniti ako je oštećen i morat će se baciti cijela svjetiljka.**
**EE - Z-ühendus: juhet ei ole selle vigastuse korral võimalik asendada, valgustist tuleb loobuda.**
**LV - Z.- pievienošana: Ja lampas pievienošanas vads ir bojāts, to nav iespējams aizstāt un lampu vairs nevar tālāk izmantot.**
**LT - Z- prijungimas: Lempos sujungiamasis laidas negali būti pakeičiamas ir lempa turi būti išmetama, jei pažeistas laidas.**
**SK - Z-spoj: Drôt sa v prípade poškodenia nemôže vymeniť a lampu musí byť vyradená.**
**HU - Z-csatlakozás: sérülés esetén a vezeték nem cserélhető ki, a lámpát el kell dobni.**
**RO - Legatura Z: Daca cablul este distrus acesta nu poate fi inlocuit, iar lampa va trebui casata.**
**CZ - Z-připojení: vodič svítidla nelze vyměnit a proto při poškození vodiče je nutné svítidlo vyřadit.**
**SLO - Z-priključek: poškodovanega vodnika ni možno zamenjati, zato je treba svetilko zavreči.**
**GR - Σύνδεση-Z: Το καλώδιο σύνδεσης του φωτιστικού δεν μπορεί να αντικατασταθεί, και το φωτιστικό πρέπει να κριθεί ακατάλληλο, αν προξενηθεί ζημιά στο καλώδιο.**
**TR - Z – Baglantisi: Lambanin eklem ve montaj yapilacagi kablo cok zarar görmüsse bu kablo yenilenemez. Lamba atilmalidir.**
**RU - Z-соединение: при повреждении провода он не может быть заменен и светильник следует выбросить.**
**المصباح يصل بدبوس تأريض : درجة 3 أو أطبر وبالتالي يجب التخلص من المصباح اذا كان السلك متضرراً .**

www.nordlux.dk